OPTIMUM®
MASCHINEN - GERMANY

Data sheet

Quick action tool holder

SWH 9 - D

3384309

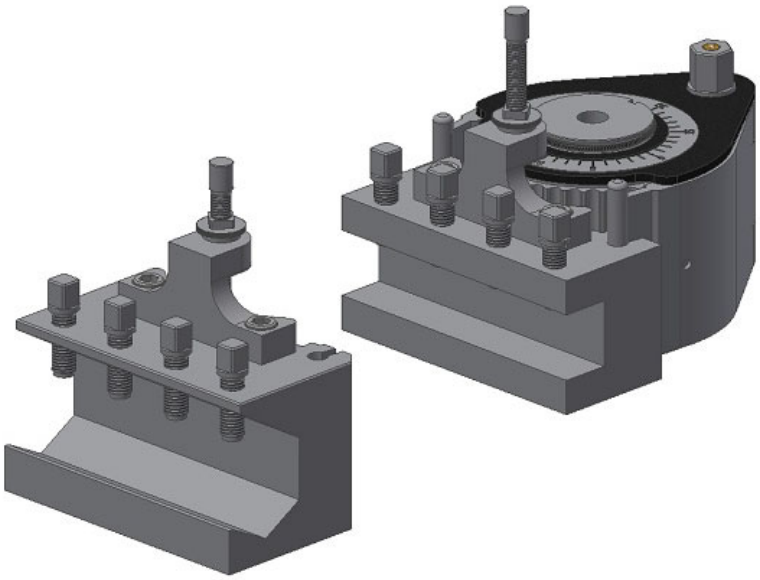

1 Quick action tool holder SWH 9-D
1.1 Introduction 2
1.2 Intended use 2
1.3 Technical data 2
1.4 Accessories 2
2 SWH 9-D - Abmessungen - Dimensions
3 Ersatzteile - Spare parts
3.1 Ersatzteilbestellung - Ordering spare parts 4
3.2 Hotline Ersatzteile - Spare parts Hotline 4
3.3 Service Hotline 4
3.4 Ersatzteilzeichnungen - Spare part drawings 4

1 Quick action tool holder SWH 9-D

1.1 Introduction

Quick action tool holders are different due to the large variety in the application of the tool. The solid which is manufactured from high-quality tempering steel with form-ground seat toothing is fixed to the top slide. The tool holder cams into the toothing of the solid, by which a repeating accuracy of 0.01 mm is being achieved. The toothing permits 40 different adjustments of the tool holder.

1.2 Intended use

The quick action tool holder SWH 9 - D can be used on following machines:

OPTIMUM lathe

- D660, TU8020, TU8030

The use on other lathes is possible, however the maximum permissible spindle power of the respective lathe must not exceed.

WARNING!

The first start-up may only be carried out after proper installation.

1.3 Technical data

Height of centers [mm]	600 - 800
Motor output lathe max. [kW]	20

1.4 Accessories

Replacement tool holder	Item No
Spare tool holder seat 40 x 180 type D for square tools	3384332
Spare tool holder seat 63 x 180 type H for round tools	3384333

2 SWH 9-D - Abmessungen - *Dimensions*

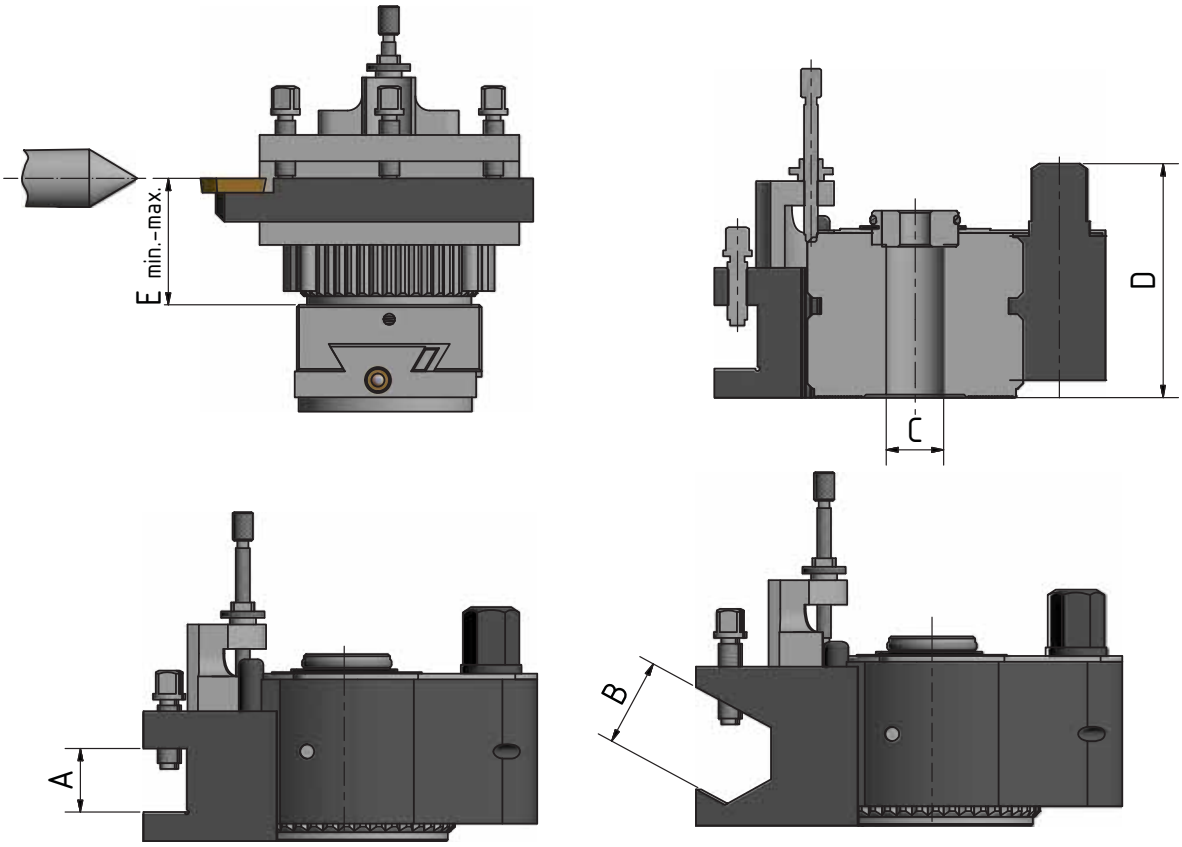

Abmessungen - *Dimensions*

Auflagenbreite Vierkantmeißel max. *Support width of square tool*	A	40 mm
Durchmesser Rundmeißel max. *Diameter round tool max.*	B	40 mm
Bohrung normal *Hole standard*	C	40 mm
Höhe Grundkörper/Gesamt *Height of base body/Total*	D	122 mm
Höhe Oberschlitten bis Drehmitte *Height of top slide to the center of rotation*	E	60 - 95 mm

3 Ersatzteile - Spare parts

3.1 Ersatzteilbestellung - *Ordering spare parts*

Bitte geben Sie folgendes an - *Please indicate the following :*

- Maschinenbezeichnung - *Machines name*
- Herstellungsdatum - *Date of manufacture*
- Artikelnummer - *Article no.*

Die Artikelnummer befindet sich in der Ersatzteilliste. *The article no. is located in the spare parts list.*

3.2 Hotline Ersatzteile - Spare parts Hotline

+49 (0) 951-96555 -118

ersatzteile@stuermer-maschinen.de

3.3 Service Hotline

+49 (0) 951-96555 -100

service@stuermer-maschinen.de

3.4 Ersatzteilzeichnungen - Spare part drawings

SWH 9-D

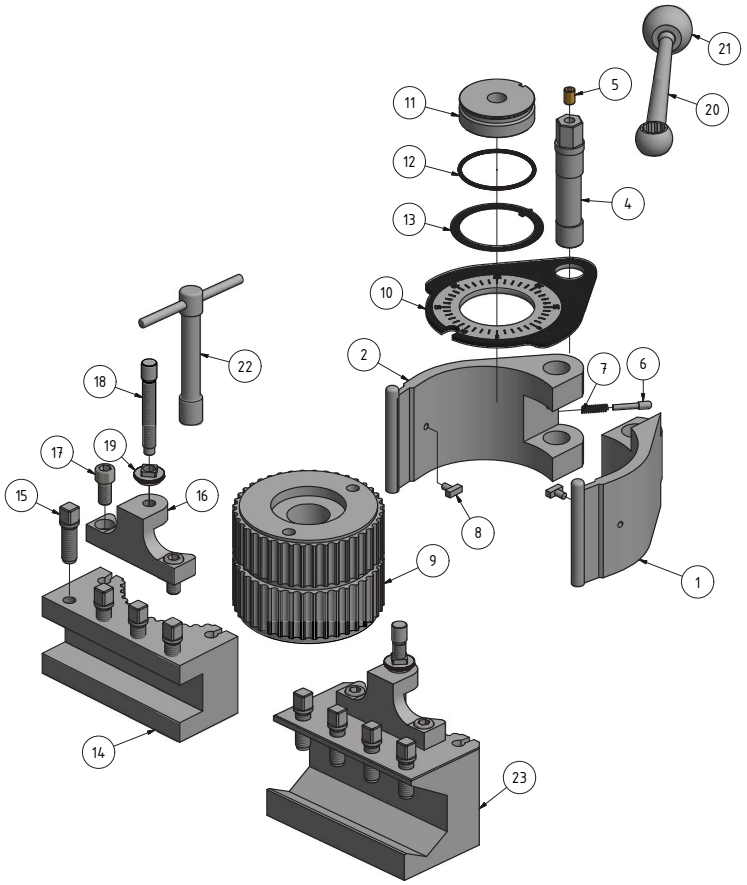

SWH 9-D					
Pos.	Bezeichnung	Designation	Menge Qty.	Größe Size	Artikelnummer Item no.
1	Schnellwechselaufnahme A	Quick- action collet A	1		0338430901
2	Schnellwechselaufnahme B	Quick- action collet B	1		0338430902
4	Spannschraube	Clamp screw	1		0338430904
5	Schmiernippel	Lubrication cup	1		0338430905
6	Bolzen	Bolt	1		0338430906
7	Feder	Spring	1		0338430907
8	Nutenstein	Slot nut	3		0338430908
9	Zahnkranz	Crown gear	1		0338430909
10	Anzeigeskala	Indicator scale	1		0338430910
11	Zentrierscheibe	Centering washer	1		0338430911
12	Ring	Ring	1		0338430912
13	Zeiger	Indicator	1		0338430913
14	Stahlhalter Vierkantmeißel, Typ D	Holder square tool, Typ D	1		3384332
15	Klemmschraube	Locking screw	4	M14x1,5x40	0338430915
16	Oberteil Höhenverstellung	Top adjustment of height	1		0338430916
17	Schraube	Screw	2	M12x25	0338430917
18	Höhenverstellschraube	Screw adjustment of height	1		0338430918
19	Kontermutter	Counter nut	1		0338430919
20	Hebel	Lever	1		0338430920
21	Kugelknopf	Ball knob	1		0338430921
22	Schlüssel	Key	1		0338430922
23	Stahlhalter Rundmeißel, Typ H	Holder round tool, Typ H	1		3384333